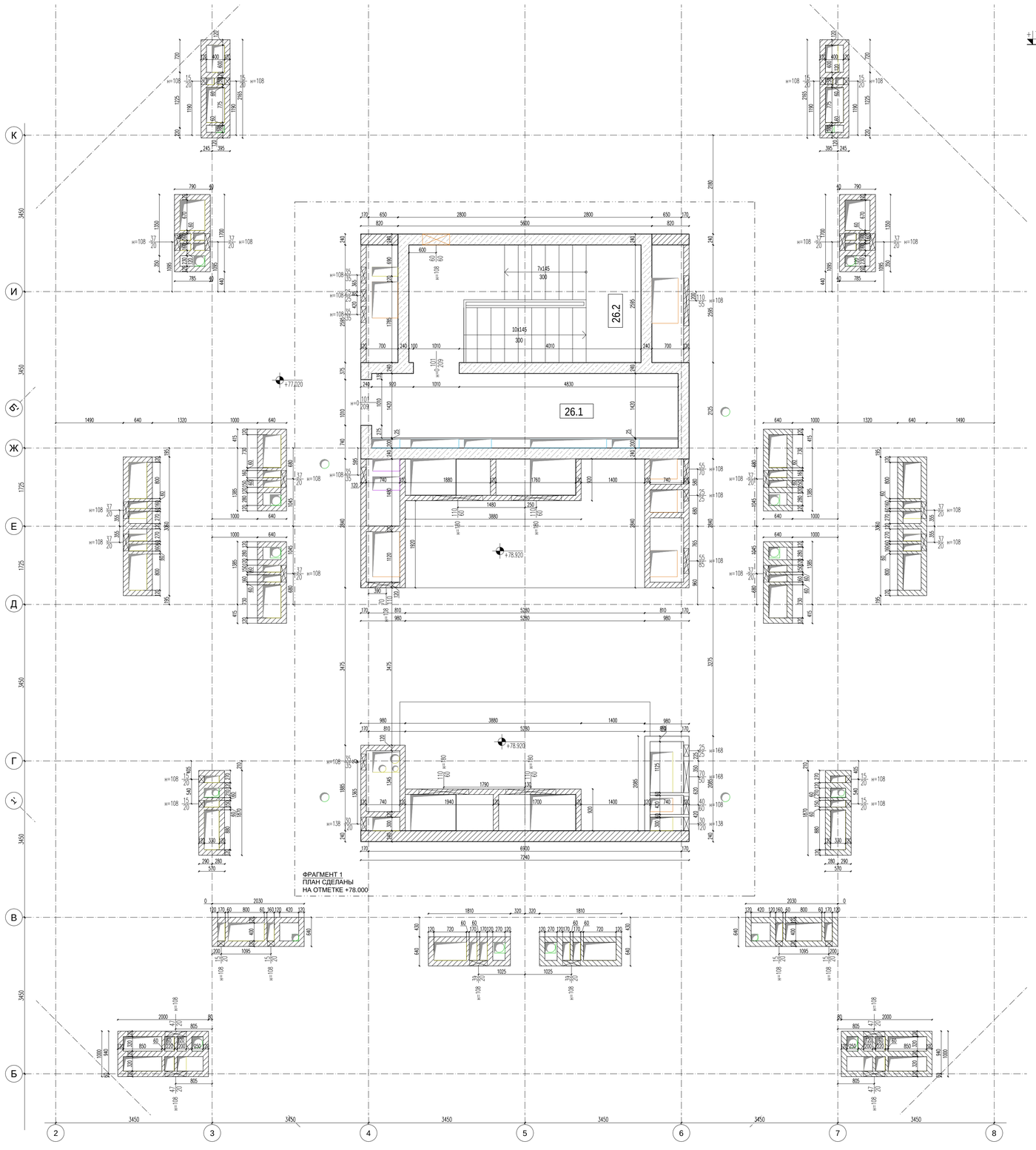

ФРАГМЕНТ 1
ПЛАН СДЕЛАНЫ
НА ОТМЕТКЕ +78.000

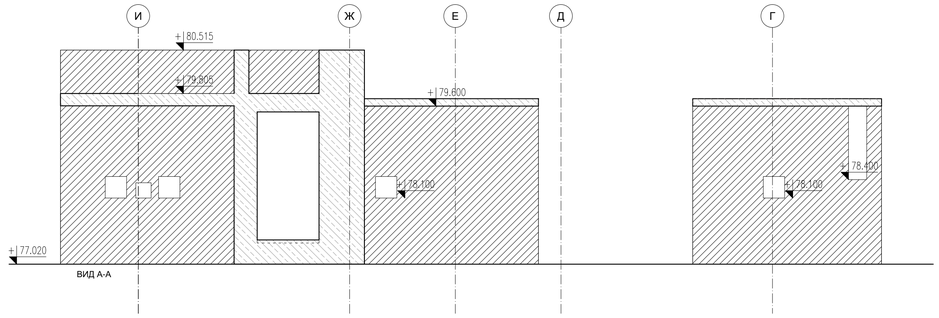

ВИД А-А

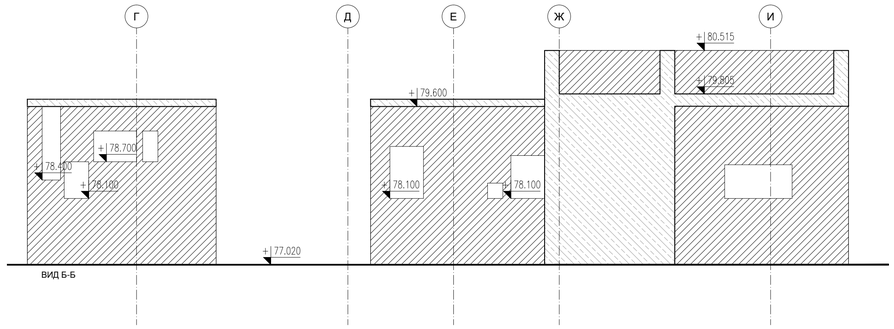

ВИД Б-Б

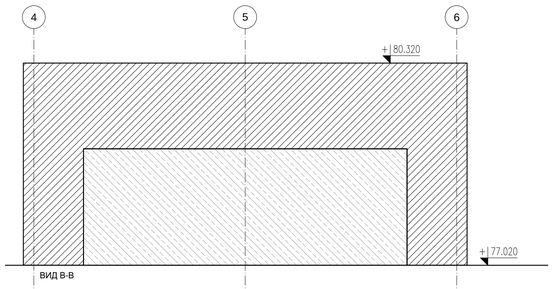

ВИД В-В

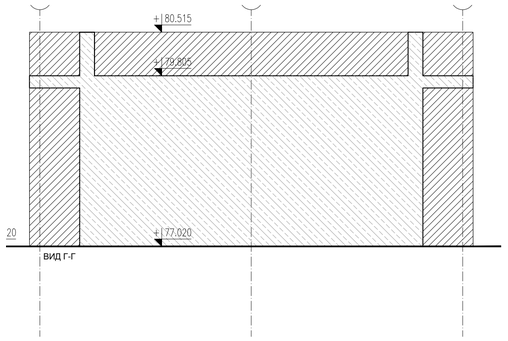

ВИД Г-Г

ПРИМЕЧАНИЯ:
1. Приточные клапаны и конвекторы - см. раздел ОВ
2. Отметка низа окон и дверей= отметка конструкции.
3. Высота окон и дверей= высота проема от перекрытия.
4. УТЕПЛЕНИЕ СТЕН:
- стены подвала: *ЭПП «ПЕНОПЛЭКС»* ;
- наружные стены: теплоизоляция ТЕХНОПЛЕКС (мин. плита), система BITEX;
- стены кровли (парапет, шахты, лестицы): *ЭПП «ПЕНОПЛЭКС»*.

УСЛОВНЫЕ ОБОЗНАЧЕНИЯ

ПОДЛЕЖИТ ОБЪЯСНЕНИЮ ИЗМЕНЕНИЯ	H= +8,38 (3.00) ПОТОЛОК НА +8,380 = 3.000 m ОТ ПОЛА	+73.400 / +73.380 отметка чистово пола / отметка конструкции	отверстия в стенах-см. раздел «Инженерные сети» / проход труб отопления в толщине стяжки см. раздел «Инженерные сети»
железобетон	+73.400 отметка чистово пола	3.07 обозначение квартиры	отверстия в стенах-см. раздел «Инженерные сети»
Утепленый	+73.380 отметка конструкции	3.07.4 обозначение комнаты	отметка низа отверстия(см) от уровня плиты перекрытия этажа: ширина(см) / высота(см)
кирпич 250 мм / кирпич 120мм (лоджия, шахта) / кирпич 65мм (шахта)	333/333 (000) обозначение двери	Отверстия в перекрытии-см. раздел «Инженерные сети» и КЛ.	
2хГКЛ/ 2хГКЛВ / стелаж 75мм / 2хГКЛ/ 2хГКЛВ	333/333 (0.1) обозначение окна	Отверстия в перекрытии этажа выше-см. раздел «Инженерные сети» и КЛ.	

ПРЕДОСТЕРЕЖЕНИЕ!

1. ЭТИ ЧЕРТЕЖИ ЯВЛЯЮТСЯ ЭКСКЛЮЗИВНОЙ СОБСТВЕННОСТЬЮ. ВОСПРОИЗВЕДЕНИЕ ЛЮБОЙ ЧАСТИ БЕЗ ПРЕДВАРИТЕЛЬНОГО ПИСЬМЕННОГО СОГЛАСИЯ РАЗРАБОТЧИКА ЯВЛЯЕТСЯ НАРУШЕНИЕМ СУЩЕСТВУЮЩИХ ЗАКОНОВ.
2. ВСЕ РАЗМЕРЫ ДОЛЖНЫ ПРОВЕРЯТЬСЯ НА СТРОИТЕЛЬНОЙ ПЛОЩАДКЕ. ПОДРЯДЧИК ДОЛЖЕН ДОКЛАДЫВАТЬ О ЛЮБЫХ НЕСООТВЕТСТВИЯХ ИЛИ УПУЩЕНИЯХ РАЗРАБОТЧИКУ ДО НАЧАЛА РАБОТ И ВО ВРЕМЯ ЭТАПА СТРОИТЕЛЬСТВА.
3. СТРОИТЕЛЬНЫЕ, МЕХАНИЧЕСКИЕ, ЭЛЕКТРИЧЕСКИЕ И ДРУГИЕ ДОПОЛНИТЕЛЬНЫЕ ЭЛЕМЕНТЫ И КОНСТУКЦИИ ТАКИЕ, КАК НА ПЛАНАХ СТРОИТЕЛЬНОЙ, МЕХАНИЧЕСКОЙ, ЕЛЕКТРИЧЕСКОЙ И / ИЛИ ЛЮБОЙ ДРУГОЙ ПРИЛАГАЮЩЕЙСЯ ДОКУМЕНТАЦИИ.
4. ОБЩИЕ РЕКОМЕНДАЦИИ И РЕШЕНИЯ УКАЗАНЫ НА ЛИСТЕ ОБЩИХ ДАННЫХ.

С хема: *Приняты условные отметки ±0.000*

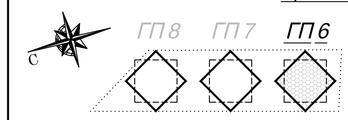

ГП 6 : ±0.000 = 133.00
ГП 7 : ±0.000 = 132.60
ГП 8 : ±0.000 = 132.20

АВТОРСКИЕ ПРАВА
Содержание данного чертежа является интеллектуальной собственностью его авторов и используется заказчиком на основе неисключительной лицензии. Все изменения, вносимые в проектную и рабочую документацию на всех этапах проектирования и строительства, должны быть согласованы с авторами проекта в установленном порядке. Данный чертеж следует читать вместе с пояснительной запиской и другими документами, выпущенными в составе проектной документации. Авторы данного чертежа не несут ответственности за его использование в случае нарушения вышеперечисленных условий.

ЗАКАЗЧИК
ПС ООО СИБАКАДЕМСТРОЙ
ул. Каменская 7, Новосибирск
тел.: 8 (383) 230-45-30

ГЕНПРОЕКТИРОВЩИК
ООО ФОРТ-РУССИА, 12694 МОСКВА
ул. Шереметьевская 34, 3 этаж
тел./факс: +7(495) 601-94-68
www.fort-russia.ru

	Кол.уч.	Лист	№ док.	Подпись	Дата
Рук. мастерской	Вильк И.М.				2018.07
ГАП	Ковальска И.				2018.07
Рук. проекта	Мазурек М.				2018.07
Архитектор	А.Желка				2018.07
Архитектор	А.де-Вилле				2018.07

20-15-PAN4-GP7

Многоэтажные жилые дома со встроенными и встроенно-пристроенными помещениями общественного назначения, по ул. Немировича-Данченко в Кировском районе г.Новосибирска. Дом ГП7

Жилой Дом ГП-7

Стадия	Лист	Листов
РД	013	16

КЛАДКА-ПЛАН КРОВЛИ
М 1:50

ООО "ФОРМ"

Формат А1

Согласовано
Взам. инв. №
Подп. и дата
Инв. № подл.